Attache standard pour rail 4’’

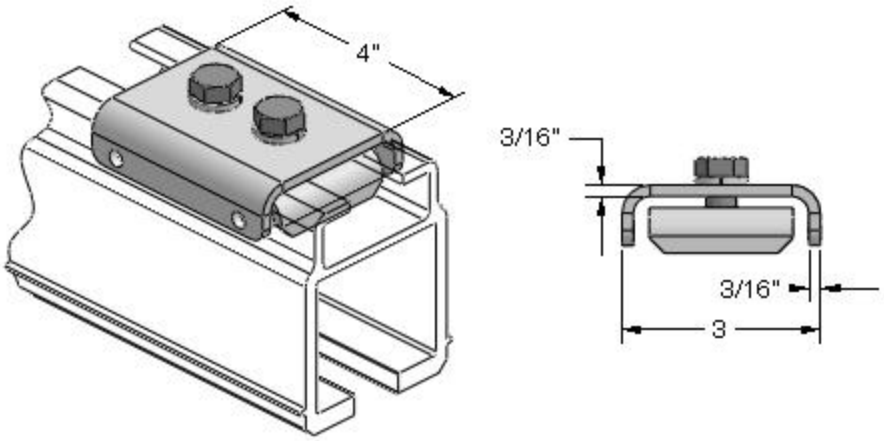

Description et utilisation

L’attache standard AT-4000 est l’attache la plus simple et la plus économique, elle peut être utilisée pour des montages soudés ou autre. À utiliser sur les rails MELPHA de 4”. Pour les joints d’union, veuillez utiliser l’attache AT-4005.

Installation

Avant l’installation, il est important d’inspecter l’attache pour des bris ou des parties qui peuvent s’être desserrées durant le transport. Cette attache est identique pour toutes les attaches ainsi que pour le pont de renforcement. Ces attaches sont fournies avec deux boulons hexagonaux 1/2’’-13unc. Cette attache permet de fixer le rail parallèlement ou perpendiculairement aux poutres selon le type d’attaches utilisées. Ne pas serrer les boulons de façon excessive (torque 30 lb/pied max.). Serrer les boulons de façon à ne pas déformer l’attache car cela pourrait endommager le rail et nuire au bon fonctionnement des chariots. Se référer à la section « Joint d’union » du manuel d’installation.

Câble de sécurité

Un câble de sécurité doit être installé. Se référer à la section « Câble de sécurité » du manuel d’installation.

Attache pour profilé en C avec ajustement verticale pour rail 4’’

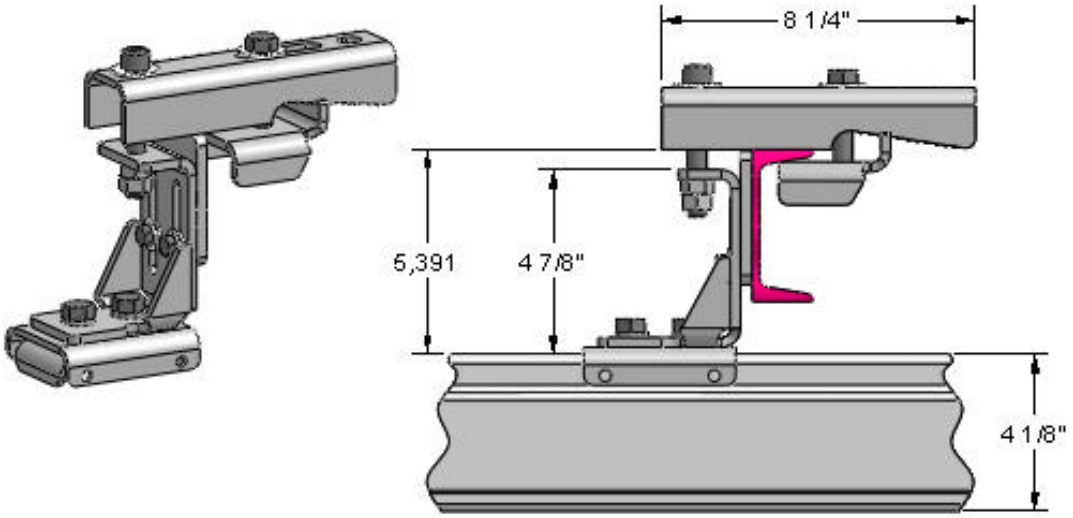

Description et utilisation

Cette attache permet un ajustement vertical pour mettre le rail au niveau avec le profilé en C. Le rail doit être installé perpendiculairement au profilé en C. Cette attache est optimale pour des conditions de chargement direct de 2,500 lb. À utiliser sur les rails MELPHA de 4”.

Installation

Avant l’installation, il est important d’inspecter l’attache pour des bris ou des parties qui peuvent s’être desserrées durant le transport. Insérer les attaches pour rail MELPHA de 6’’ aux positions désirées et serrer les boulons de 1/2’’-13unc sur le rail. Ne pas serrer les boulons de façon excessive (torque 30 lb/pied max.). Serrer les boulons de façon à ne pas déformer l’attache car cela pourrait endommager le rail et nuire au bon fonctionnement des chariots, se référer à la section « Joint d’union » du manuel d’installation. Soulever l’attache ou l’ensemble d’attaches et le rail pour les fixer sous le profilé en C. Glisser le cocheur sous la lèvre supérieure du profilé et serrer le boulon de 1/2’’-13unc.

Câble de sécurité

Un câble de sécurité doit être installé. Se référer à la section « Câble de sécurité » du manuel d’installation.

Attache pour poutre en I avec ajustement verticale pour rail 4’’

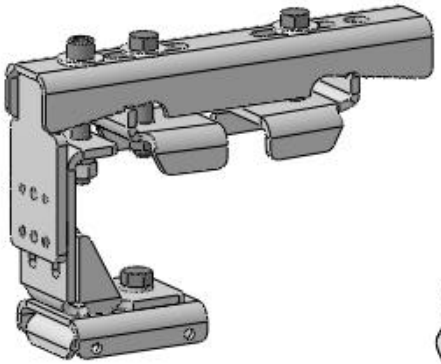

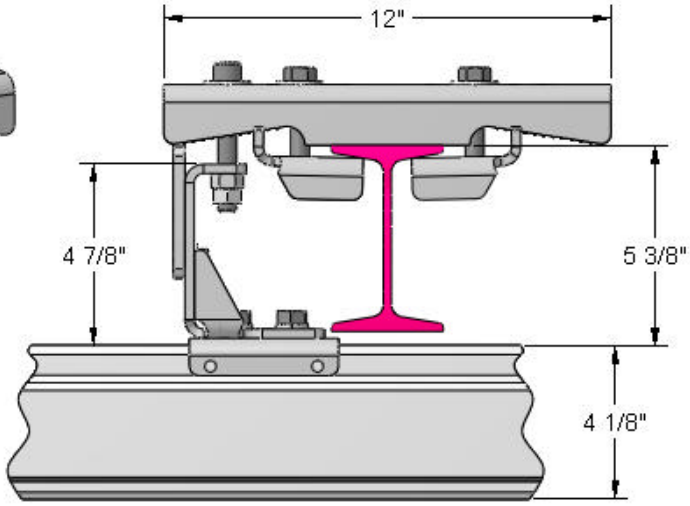

Attache pour poutre à petites ailes 3’’ à 4’’ avec ajustement vertical - ENSEMBLE # AT -4002
Attache pour poutre à larges ailes 5’’ à 7’’ avec ajustement vertical - ENSEMBLE # AT -4003

Description et utilisation

Cette attache permet un ajustement vertical pour mettre le rail au niveau avec le type de poutre utilisée. Le rail doit être installé perpendiculairement à la poutre. Cette attache est optimale pour des conditions de chargement direct de 2,500 lb. À utiliser sur les rails MELPHA de 4”.

Installation

Avant l’installation, il est important d’inspecter l’attache pour des bris ou des parties qui peuvent s’être desserrées durant le transport. Insérer les attaches pour rail MELPHA de 4’’ aux positions désirées et serrer les boulons de 1/2’’-13unc sur le rail. Ne pas serrer les boulons de façon excessive (torque 30 lb/pied max.). Serrer les boulons de façon à ne pas déformer l’attache car cela pourrait endommager le rail et nuire au bon fonctionnement des chariots, se référer à la section « Joint d’union » du manuel d’installation. Soulever l’attache ou l’ensemble d’attaches et le rail pour les fixer sous la poutre en I ou à larges ailes. Glisser les cocheurs sous les lèvres supérieures de la poutre et serrer les boulons de 1/2‘’-13unc.

Câble de sécurité

Un câble de sécurité doit être installé. Se référer à la section « Câble de sécurité » du manuel d’installation.

Attache pour poutre en I avec ajustement verticale pour rail 4’’

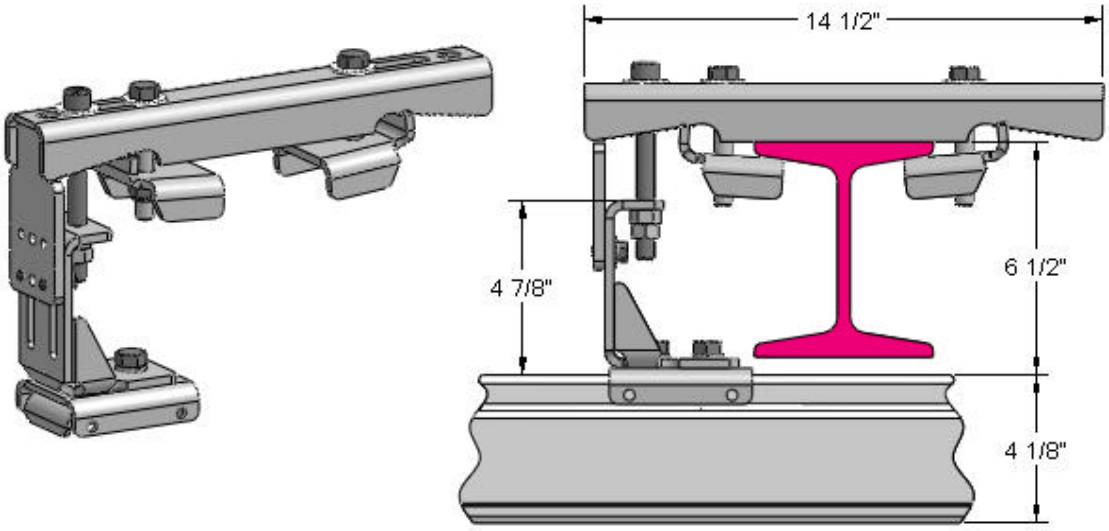

Attache pour poutre à petites ailes 3’’ à 4’’ avec ajustement vertical - ENSEMBLE # AT -4002
Attache pour poutre à larges ailes 5’’ à 7’’ avec ajustement vertical - ENSEMBLE # AT -4003

Description et utilisation

Cette attache permet un ajustement vertical pour mettre le rail au niveau avec le type de poutre utilisée. Le rail doit être installé perpendiculairement à la poutre. Cette attache est optimale pour des conditions de chargement direct de 2,500 lb. À utiliser sur les rails MELPHA de 4”.

Installation

Avant l’installation, il est important d’inspecter l’attache pour des bris ou des parties qui peuvent s’être desserrées durant le transport. Insérer les attaches pour rail MELPHA de 4’’ aux positions désirées et serrer les boulons de 1/2’’-13unc sur le rail. Ne pas serrer les boulons de façon excessive (torque 30 lb/pied max.). Serrer les boulons de façon à ne pas déformer l’attache car cela pourrait endommager le rail et nuire au bon fonctionnement des chariots, se référer à la section « Joint d’union » du manuel d’installation. Soulever l’attache ou l’ensemble d’attaches et le rail pour les fixer sous la poutre en I ou à larges ailes. Glisser les cocheurs sous les lèvres supérieures de la poutre et serrer les boulons de 1/2‘’-13unc.

Câble de sécurité

Un câble de sécurité doit être installé. Se référer à la section « Câble de sécurité » du manuel d’installation.

Joint d’union pour rail 4’’

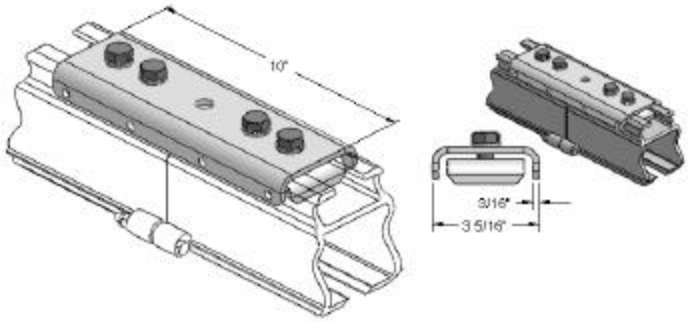

Installation

Avant l’installation, il est important d’inspecter le joint d’union pour des bris ou des parties qui peuvent s’être desserrées durant le transport. Vérifier aussi que les oeillets d’aluminium sont bien soudés à égalité avec l’extrémité du rail. Inspecter le rail pour toutes défectuosités ou bavures présentes à l’extrémité du rail. Vérifier que les rails sont bien justes et qu’il n’y a aucun jeu entre ceux-ci. Après la vérification, séparer les rails.

Insérer le joint d’union dans l’un ou l’autre des rails à joindre. Les rails peuvent être élevés en section ou avec les joints d’union et les attaches déjà assemblées. Insérer le rail en plein centre du joint d’union comme montré au verso. Serrer les boulons hexagonaux 1/2’’-13unc de façon à pouvoir les bouger verticalement à la main pour fixer le rail sur le joint d’union. Insérer ensuite les boulons hexagonaux 1/4-20unc dans les œillets et les serrer jusqu'à ce qu’il n’y ait plus de jeux entre les 2 rails. Toujours vérifier en passant un doigt sur la lèvre intérieure du rail, qu’il n’y a pas de jeu entre les deux rails Serrer les boulons 1/2-13unc. Ne pas serrer de façon excessive (torque 30 lb/pied max.). Serrer les boulons de façon à ne pas déformer l’attache car cela pourrait endommager le rail et nuire au bon fonctionnement des chariots, se référer à la section « Joint d’union » du manuel d’installation.

Finalement, en utilisant le joint d’union comme gabarit, percer 2 trous de 9/32’’ de chaque coté du joint d’union. Insérer ensuite des boulons hexagonaux de 1/4’’-20unc ainsi que les écrous autobloquants. Ces boulons doivent être installés. Idéalement, une attache devrait être installée directement sur le joint d’union. Si cela n’est pas possible à cause de la structure, une attache doit être installée dans les 12’’ de chaque côté du joint d’union. Les attaches AT-4001, AT-4002 et AT-4003 peuvent être installées sur le joint d’union. Consulter le service à la clientèle pour toutes questions concernant l’installation.

Utiliser seulement les boulons et les écrous recommandés par le manufacturier. Ne pas serrer excessivement les écrous. Ce joint d’union ne doit pas être utilisé sans attaches à proximité. Toutes les composantes doivent être installées selon les recommandations du manufacturier. Tout manquement à cet avertissement peut entraîner des blessures ou même la mort.

Attache sous le profilé en C avec ajustement vertical pour rail 4’’

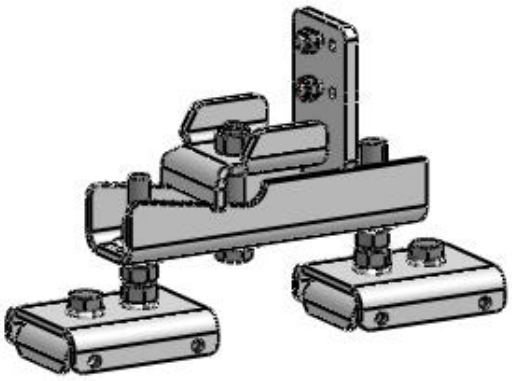

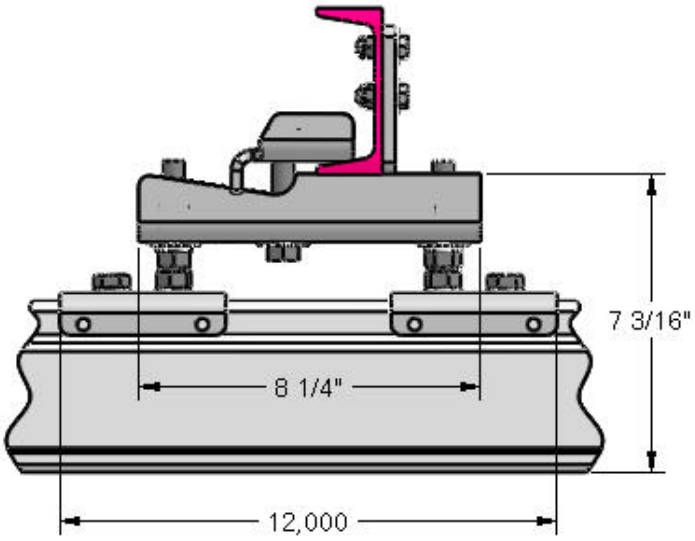

Description et utilisation

Cette attache permet un ajustement vertical pour mettre le rail au niveau avec le profilé en C. Le rail doit être installé perpendiculairement au profilé en C. Cette attache est optimale pour des conditions de chargement direct de 2,500 lb. À utiliser sur les rails MELPHA de 4”.

Installation

Avant l’installation, il est important d’inspecter l’attache pour des bris ou des parties qui peuvent s’être desserrées durant le transport. Insérer les attaches AT-4000 aux positions désirées et serrer les boulons de 1/2’’-13unc sur le rail. Ne pas serrer les boulons de façon excessive (torque 30 lb/pied max.). Serrer les boulons de façon à ne pas déformer l’attache car cela pourrait endommager le rail et nuire au bon fonctionnement des chariots, se référer à la section « Joint d’union » du manuel d’installation. Soulever l’attache ou l’ensemble d’attaches et le rail pour les fixer sous le profilé en C. Glisser le cocheur sur la lèvre inférieure du profilé et serrer le boulon de 1/2’’-13unc. Serrer les tiges filetées pour mettre de niveau. En utilisant les trous de la plaque comme guides, percer deux trous 5/16’’ dans le profilé en C tel que montré sur le dessin et y serrer deux boulons et deux écrous 5/16’’.

Câble de sécurité

Un câble de sécurité doit être installé. Se référer à la section « Câble de sécurité » du manuel d’installation.

Attache sous la poutre en I avec ajustement verticale pour rail 4’’

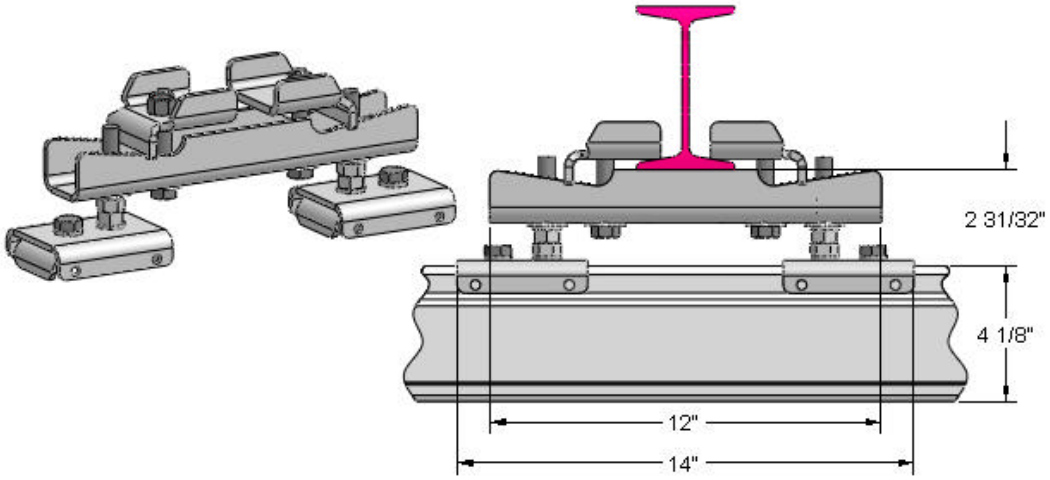

Attache pour poutre à petites ailes 3’’ à 4’’ avec ajustement vertical - ENSEMBLE # AT -4007
Attache pour poutre à larges ailes 5’’ à 7’’ avec ajustement vertical - ENSEMBLE # AT -4015

Description et utilisation

Cette attache permet un ajustement vertical pour mettre le rail au niveau avec la poutre en i ou à larges ailes. Le rail doit être installé perpendiculairement à la poutre en i ou à larges ailes. Cette attache est optimale pour des conditions de chargement direct de 2,500 lb.

Installation

Avant l’installation, il est important d’inspecter l’attache pour des bris ou des parties qui peuvent s’être desserrées durant le transport. Insérer les attaches AT-4000 aux positions désirées et serrer les boulons de 1/2’’-13unc sur le rail. Ne pas serrer les boulons de façon excessive (torque 30lb/pied max.). Serrer les boulons de façon à ne pas déformer l’attache car cela pourrait endommager le rail et nuire au bon fonctionnement des chariots, se référer à la section « Joint d’union » du manuel d’installation. Soulever l’attache ou l’ensemble d’attaches et le rail pour les fixer sous la poutre en i ou à larges ailes. Glisser les cocheurs sur les lèvres inférieures du profilé et serrer le boulon de 1/2’’-13unc. Serrer les tiges filetées pour mettre de niveau.

Câble de sécurité

Un câble de sécurité doit être installé. Se référer à la section « Câble de sécurité » du manuel d’installation.

.

Attache Parallèle sous le profilé en C
avec ajustement verticale pour rail 4’’

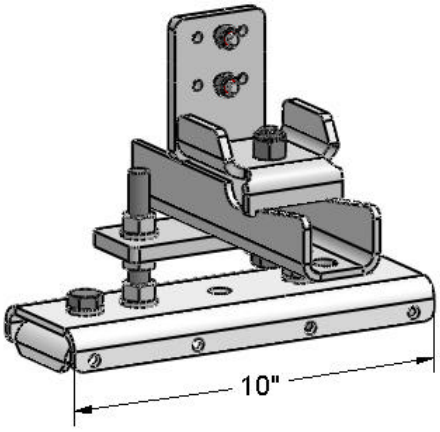

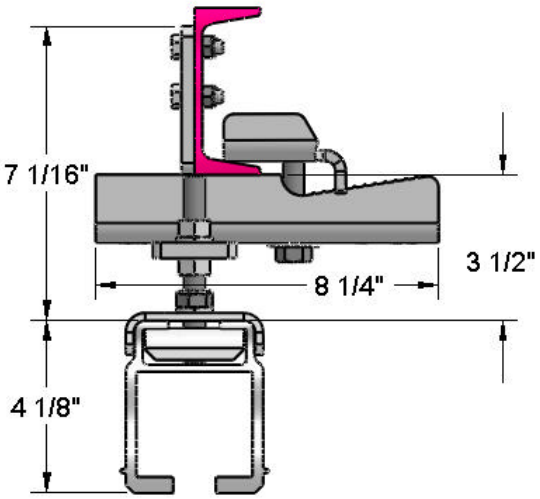

Description et utilisation

Cette attache permet un ajustement vertical pour mettre le rail au niveau avec le type de poutre utilisée. Le rail doit être installé parallèlement au profilé en C. Cette attache est optimale pour des conditions de chargement direct de 2,000 lb..

Installation

Avant l’installation, il est important d’inspecter l’attache pour des bris ou des parties qui peuvent s’être desserrées durant le transport. Insérer les attaches AT-4005 aux positions désirées et serrer les boulons de 1/2’’-13unc sur le rail. Ne pas serrer les boulons de façon excessive (torque 30lb/pied max.). Serrer les boulons de façon à ne pas déformer l’attache car cela pourrait endommager le rail et nuire au bon fonctionnement des chariots, se référer à la section « Joint d’union » du manuel d’installation. Soulever l’attache ou l’ensemble d’attaches et le rail pour les fixer sous le profilé en C. Glisser le cocheur sur la lèvre inférieure du profilé et serrer le boulon de 1/2‘’-13unc. En utilisant les trous de la plaque comme guides, percer deux trous 5/16’’ dans le profilé en U tel que montré sur le dessin et y serrer deux boulons et deux écrous 5/16’’.

Câble de sécurité

Un câble de sécurité doit être installé. Se référer à la section « Câble de sécurité » du manuel d’installation.

.

Attache Parallèle sous poutre en I
avec ajustement vertical pour rail 4’’

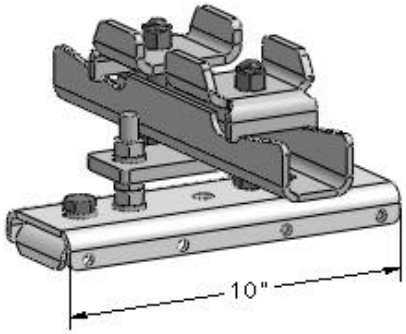

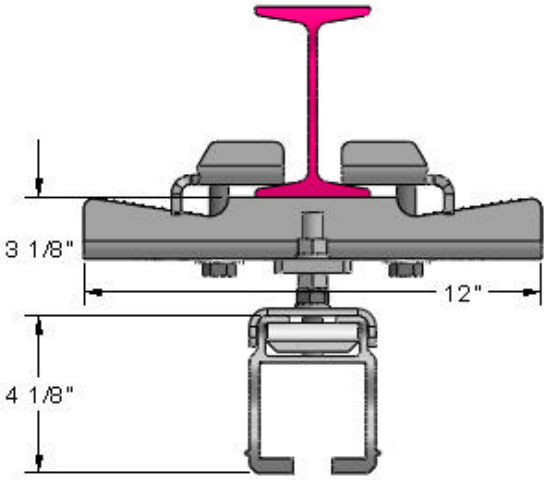

Attache pour poutre à petites ailes 3’’ à 4’’ avec ajustement vertical - ENSEMBLE # AT -4009
Attache pour poutre à larges ailes 5’’ à 7’’ avec ajustement vertical - ENSEMBLE # AT -4016

Description et utilisation

Cette attache permet un ajustement vertical pour mettre le rail au niveau avec le type de poutre utilisée. Le rail doit être installé parallèlement à la poutre en i ou à larges ailes. Cette attache est optimale pour des conditions de chargement direct de 2,000 lb.

Installation

Avant l’installation, il est important d’inspecter l’attache pour des bris ou des parties qui peuvent s’être desserrées durant le transport. Insérer les attaches AT-4005 aux positions désirées et serrer les boulons de 1/2’’-13unc sur le rail. Ne pas serrer les boulons de façon excessive (torque 30lb/pied max.). Serrer les boulons de façon à ne pas déformer l’attache car cela pourrait endommager le rail et nuire au bon fonctionnement des chariots, se référer à la section « Joint d’union » du manuel d’installation. Soulever l’attache ou l’ensemble d’attaches et le rail pour les fixer sous la poutre en i ou à larges ailes. Glisser les cocheurs sur les lèvres inférieures du profilé et serrer le boulon de 1/2‘’-13unc.

Câble de sécurité

Un câble de sécurité doit être installé. Se référer à la section « Câble de sécurité » du manuel d’installation.

Plaque permettant de positionner le rail de 4’’ ou 6’’ <u>parallèlement</u> au profilé en C-I-et H

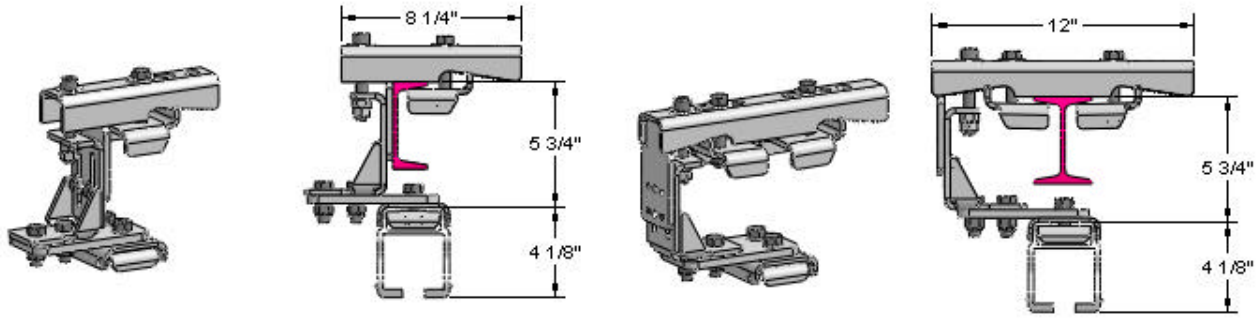

Description et utilisation

Cette attache permet un ajustement vertical pour mettre le rail au niveau avec le type de poutre utilisée. Le rail doit être installé parallèlement à la poutre. Cette attache est optimale pour des conditions de chargement direct de 1,500 lb.

Installation

Cette plaque peut être utilisée avec les attaches standards AT-4001, AT-4002, AT-4003, AT-6001, AT-6002 et AT-6003. Placer la plaque tel qu’indiqué, entre l’attache AT-4000 et la plaque d’ajustement vertical. Insérer les attaches pour rail MELPHA aux positions désirées et serrer les boulons de 1/2’’-13unc sur le rail. Ne pas serrer les boulons de façon excessive (torque 30lb/pied max.). Serrer de façon à ne pas déformer l’attache car cela pourrait endommager le rail et nuire au bon fonctionnement des chariots, se référer à la section « Joint d’union » du manuel d’installation. Soulever l’attache ou l’ensemble d’attaches et le rail pour les fixer sous le profilé en C, la poutre en i ou à larges ailes. Glisser les cocheurs sous les lèvres supérieures de la poutre et serrer les boulons de 1/2’’-13unc.

Câble de sécurité

Un câble de sécurité doit être installé. Se référer à la section « Câble de sécurité » du manuel d’installation.

Système guide pour boyau ou fils électrique

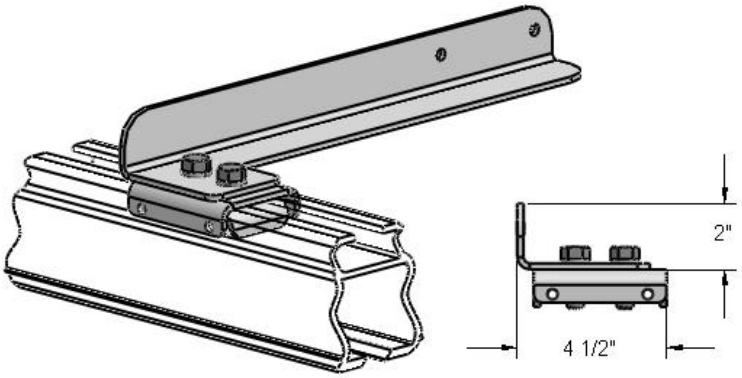

Description et utilisation

Ce système est utilisé pour servir de guide aux boyaux ou fils électriques, ces attaches doivent être installées de façon « corde à linge » à l'aide d'un câble d'acier idéalement recouvert de nylon et de tendeurs. Ce système remplace les chariots MT-4005 ou MT-6005 lorsqu'il n'y a pas suffisamment d'espace pour utiliser ceux-ci dans les rails.

Installation

Avant l'installation, il est important d'inspecter les attaches pour des bris ou des pièces qui peuvent s'être desserrées durant le transport.

Placer une attache # AT-4000 à chaque bout du rail ou à la position désirée. Serrer l'attache # AT-4011 sur l'attache # AT-4000 à l'aide des boulons 1/2-13nc. Utiliser seulement les boulons et les écrous recommandés par le manufacturier. Ne pas serrer les boulons de façon excessive (torque 30lb/pied max.). Serrer les boulons de façon à ne pas déformer l'attache car cela pourrait endommager le rail et nuire au bon fonctionnement des chariots, se référer à la section « Joint d'union » du manuel d'installation. Glisser les anneaux servant au transport des boyaux sur le câble d'acier. Tendre le câble à l'aide du tendeur. Toutes les composantes doivent être installées selon les spécifications du manufacturier.

Recommandation

S'assurer que les attaches en U du câble sont serrées convenablement. Tout manquement à cet avertissement peut entraîner des blessures ou même la mort.

Plaque d'ancrage simple pour palan

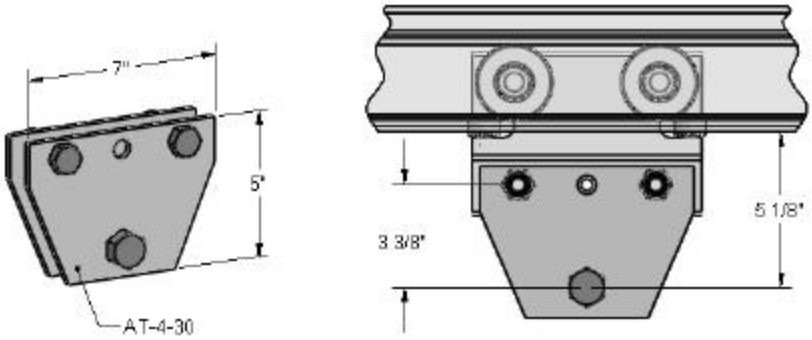

Plaque d'ancrage double pour palan

AT- 4013

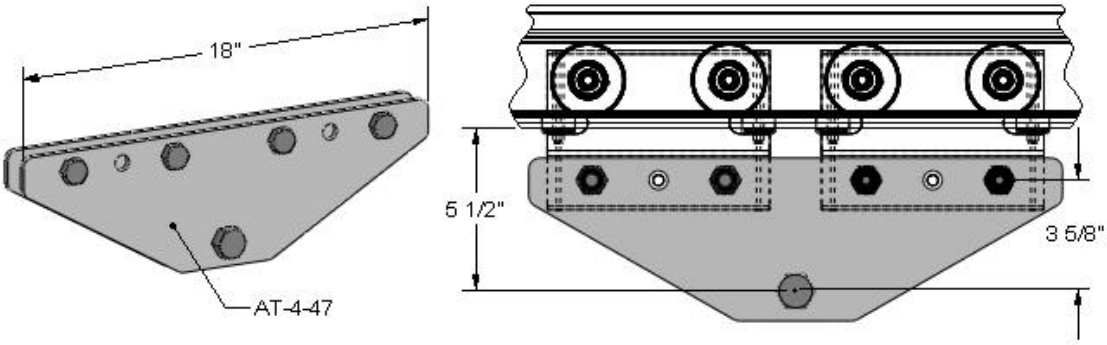

Description et utilisation

Cet assemblage (AT-4012) est le plus standard, il sert à accrocher un palan ou autre accessoire. Renseignez-vous auprès de notre équipe pour d'autres modèles sur mesure selon vos besoins.

Installation

Placer une plaque # AT-4-30 ou la plaque AT-4-47 de chaque côté du chariot. Serrer à l'aide de boulons et d'écrous indésserrables 5/8-11nc (grade 5). Insérer le support du palan entre les plaques sur le boulon 3/4-10nc (grade 5). Utiliser seulement les boulons et les écrous recommandés par le manufacturier. Toutes les composantes doivent être installées selon les spécifications du manufacturier.

Câble de sécurité

Un câble de sécurité doit être installé entre le palan et le chariot. Se référer à la section « Câble de sécurité » du manuel d'installation.

Attache sous la poutre en I avec ajustement verticale pour rail 4’’

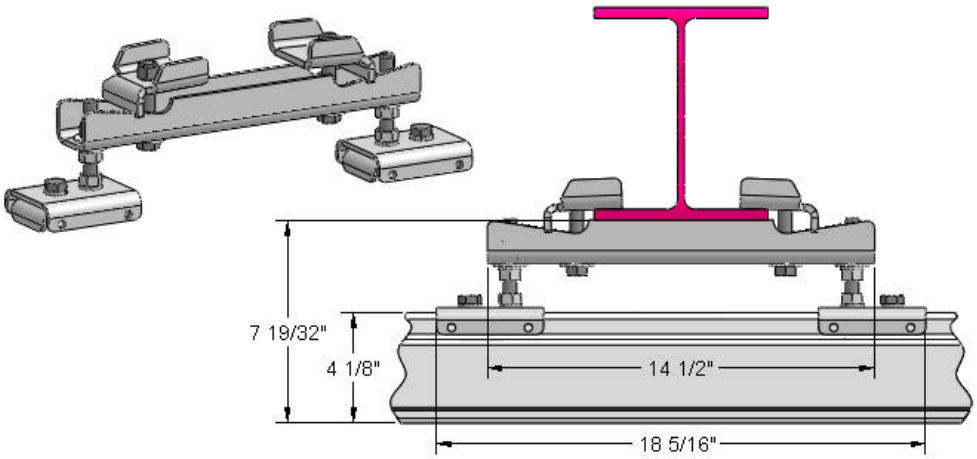

Attache pour poutre à petites ailes 3’’ à 4’’ avec ajustement vertical - ENSEMBLE # AT -4007
Attache pour poutre à larges ailes 5’’ à 7’’ avec ajustement vertical - ENSEMBLE # AT -4015

Description et utilisation

Cette attache permet un ajustement vertical pour mettre le rail au niveau avec la poutre en i ou à larges ailes. Le rail doit être installé perpendiculairement à la poutre en i ou à larges ailes. Cette attache est optimale pour des conditions de chargement direct de 2,500 lb.

Installation

Avant l’installation, il est important d’inspecter l’attache pour des bris ou des parties qui peuvent s’être desserrées durant le transport. Insérer les attaches AT-4000 aux positions désirées et serrer les boulons de 1/2’’-13unc sur le rail. Ne pas serrer les boulons de façon excessive (torque 30lb/pied max.). Serrer les boulons de façon à ne pas déformer l’attache car cela pourrait endommager le rail et nuire au bon fonctionnement des chariots, se référer à la section « Joint d’union » du manuel d’installation. Soulever l’attache ou l’ensemble d’attaches et le rail pour les fixer sous la poutre en i ou à larges ailes. Glisser les cocheurs sur les lèvres inférieures du profilé et serrer le boulon de 1/2’’-13unc. Serrer les tiges filetées pour mettre de niveau.

Câble de sécurité

Un câble de sécurité doit être installé. Se référer à la section « Câble de sécurité » du manuel d’installation.

.

Attache Parallèle sous poutre en I avec ajustement vertical pour rail 4’’

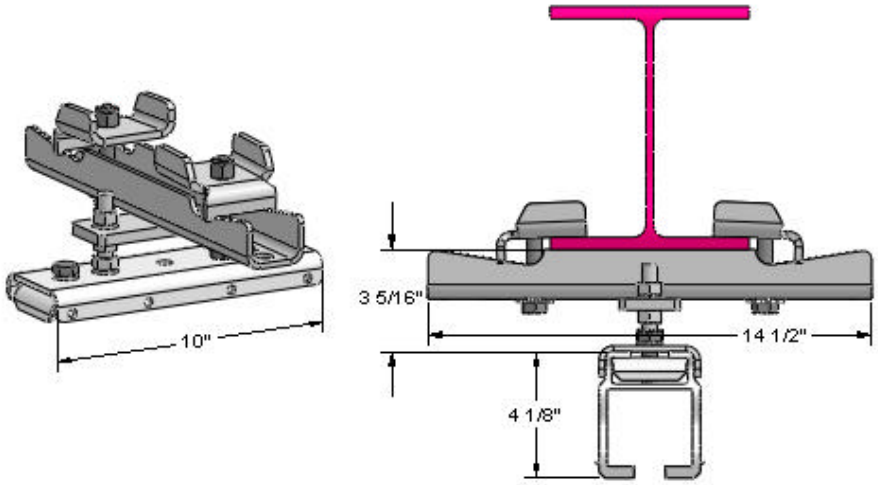

Attache pour poutre à petites ailes 3’’ à 4’’ avec ajustement vertical - ENSEMBLE # AT -4009
Attache pour poutre à larges ailes 5’’ à 7’’ avec ajustement vertical - ENSEMBLE # AT -4016

Description et utilisation

Cette attache permet un ajustement vertical pour mettre le rail au niveau avec le type de poutre utilisée. Le rail doit être installé parallèlement à la poutre en i ou à larges ailes. Cette attache est optimale pour des conditions de chargement direct de 2,000 lb.

Installation

Avant l’installation, il est important d’inspecter l’attache pour des bris ou des parties qui peuvent s’être desserrées durant le transport. Insérer les attaches AT-4005 aux positions désirées et serrer les boulons de 1/2’’-13unc sur le rail. Ne pas serrer les boulons de façon excessive (torque 30lb/pied max.). Serrer les boulons de façon à ne pas déformer l’attache car cela pourrait endommager le rail et nuire au bon fonctionnement des chariots, se référer à la section « Joint d’union » du manuel d’installation. Soulever l’attache ou l’ensemble d’attaches et le rail pour les fixer sous la poutre en i ou à larges ailes. Glisser les cocheurs sur les lèvres inférieures du profilé et serrer le boulon de 1/2’’-13unc.

Câble de sécurité

Un câble de sécurité doit être installé. Se référer à la section « Câble de sécurité » du manuel d’installation.

Attache standard pour rail 6’’

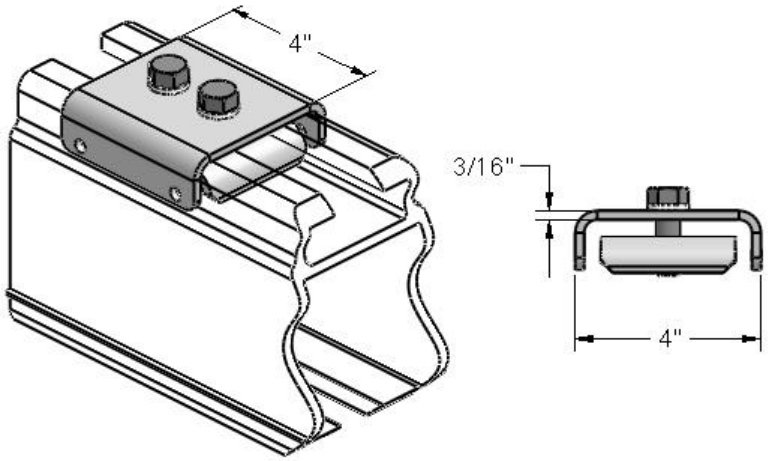

Description et utilisation

L’attache standard AT-6000 est l’attache la plus simple et la plus économique, elle peut être utilisée pour des montages soudés ou autre. À utiliser sur les rails MELPHA de 6”. Pour les joints d’union, veuillez utiliser l’attache AT-6005.

Installation

Avant l’installation, il est important d’inspecter l’attache pour des bris ou des parties qui peuvent s’être desserrées durant le transport. Cette attache est identique pour toutes les attaches ainsi que pour le pont de renforcement. Ces attaches sont fournies avec deux boulons hexagonaux 1/2’’-13unc. Cette attache permet de fixer le rail parallèlement ou perpendiculairement aux poutres selon le type d’attaches utilisées. Ne pas serrer les boulons de façon excessive (torque 30 lb/pied max.). Serrer les boulons de façon à ne pas déformer l’attache car cela pourrait endommager le rail et nuire au bon fonctionnement des chariots. Se référer à la section « Joint d’union » du manuel d’installation.

Câble de sécurité

Un câble de sécurité doit être installé. Se référer à la section « Câble de sécurité » du manuel d’installation.

Attache pour profilé en C avec ajustement verticale pour rail 6’’

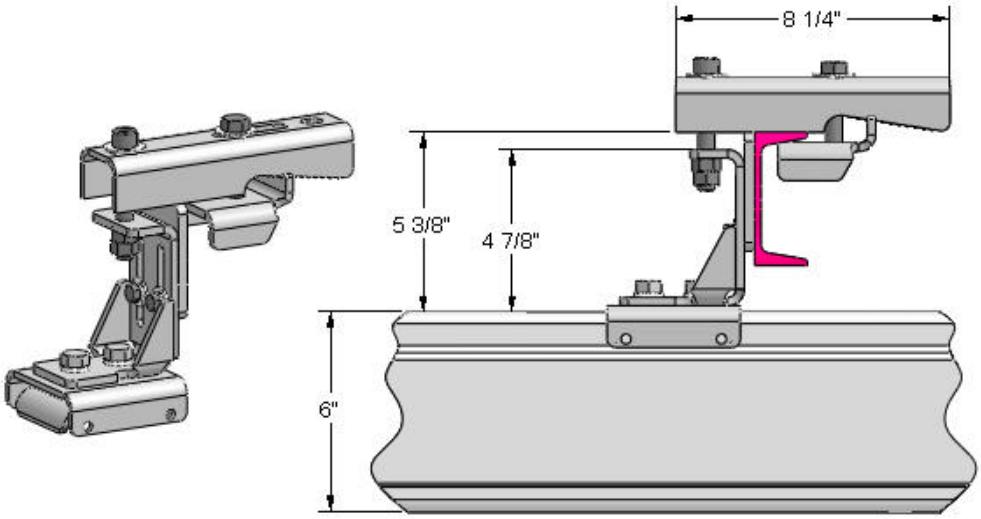

Description et utilisation

Cette attache permet un ajustement vertical pour mettre le rail au niveau avec le profilé en C. Le rail doit être installé perpendiculairement au profilé en C. Cette attache est optimale pour des conditions de chargement direct de 2,500 lb. À utiliser sur les rails MELPHA de 6”.

Installation

Avant l’installation, il est important d’inspecter l’attache pour des bris ou des parties qui peuvent s’être desserrées durant le transport. Insérer les attaches pour rail MELPHA de 6’’ aux positions désirées et serrer les boulons de 1/2’’-13unc sur le rail. Ne pas serrer les boulons de façon excessive (torque 30 lb/pied max.). Serrer les boulons de façon à ne pas déformer l’attache car cela pourrait endommager le rail et nuire au bon fonctionnement des chariots, se référer à la section « Joint d’union » du manuel d’installation. Soulever l’attache ou l’ensemble d’attaches et le rail pour les fixer sous le profilé en C. Glisser le cocheur sous la lèvre supérieure du profilé et serrer le boulon de 1/2’’-13unc.

Câble de sécurité

Un câble de sécurité doit être installé. Se référer à la section « Câble de sécurité » du manuel d’installation.

Attache pour poutre en I avec ajustement verticale pour rail 6’’

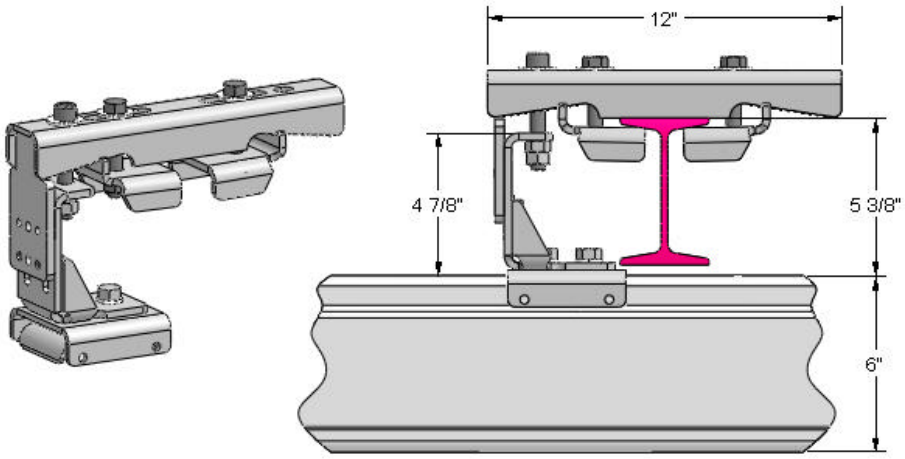

Attache pour poutre à petites ailes 3’’ à 4’’ avec ajustement vertical - ENSEMBLE # AT -6002
Attache pour poutre à larges ailes 5’’ à 7’’ avec ajustement vertical - ENSEMBLE # AT -6003

Description et utilisation

Cette attache permet un ajustement vertical pour mettre le rail au niveau avec le type de poutre utilisée. Le rail doit être installé perpendiculairement à la poutre. Cette attache est optimale pour des conditions de chargement direct de 2,500 lb. À utiliser sur les rails MELPHA de 6”.

Installation

Avant l’installation, il est important d’inspecter l’attache pour des bris ou des parties qui peuvent s’être desserrées durant le transport. Insérer les attaches pour rail MELPHA de 6’’ aux positions désirées et serrer les boulons de 1/2’’-13unc sur le rail. Ne pas serrer les boulons de façon excessive (torque 30 lb/pied max.). Serrer les boulons de façon à ne pas déformer l’attache car cela pourrait endommager le rail et nuire au bon fonctionnement des chariots, se référer à la section « Joint d’union » du manuel d’installation. Soulever l’attache ou l’ensemble d’attaches et le rail pour les fixer sous la poutre en I ou à larges ailes. Glisser les cocheurs sous les lèvres supérieures de la poutre et serrer les boulons de 1/2‘’-13unc.

Câble de sécurité

Un câble de sécurité doit être installé. Se référer à la section « Câble de sécurité » du manuel d’installation..

Attache pour poutre en I avec ajustement verticale pour rail 6’’

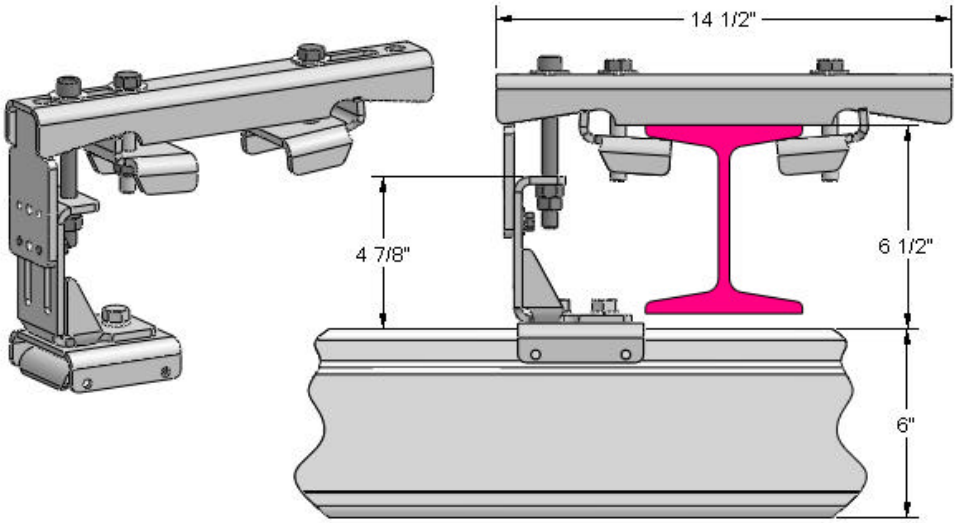

Attache pour poutre à petites ailes 3’’ à 4’’ avec ajustement vertical - ENSEMBLE # AT -6002
Attache pour poutre à larges ailes 5’’ à 7’’ avec ajustement vertical - ENSEMBLE # AT -6003

Description et utilisation

Cette attache permet un ajustement vertical pour mettre le rail au niveau avec le type de poutre utilisée. Le rail doit être installé perpendiculairement à la poutre. Cette attache est optimale pour des conditions de chargement direct de 2,500 lb. À utiliser sur les rails MELPHA de 6”.

Installation

Avant l’installation, il est important d’inspecter l’attache pour des bris ou des parties qui peuvent s’être desserrées durant le transport. Insérer les attaches pour rail MELPHA de 6’’ aux positions désirées et serrer les boulons de 1/2’’-13unc sur le rail. Ne pas serrer les boulons de façon excessive (torque 30 lb/pied max.). Serrer les boulons de façon à ne pas déformer l’attache car cela pourrait endommager le rail et nuire au bon fonctionnement des chariots, se référer à la section « Joint d’union » du manuel d’installation. Soulever l’attache ou l’ensemble d’attaches et le rail pour les fixer sous la poutre en I ou à larges ailes. Glisser les cocheurs sous les lèvres supérieures de la poutre et serrer les boulons de 1/2’’-13unc.

Câble de sécurité

Un câble de sécurité doit être installé. Se référer à la section « Câble de sécurité » du manuel d’installation..

Joint d’union pour rail 6’’

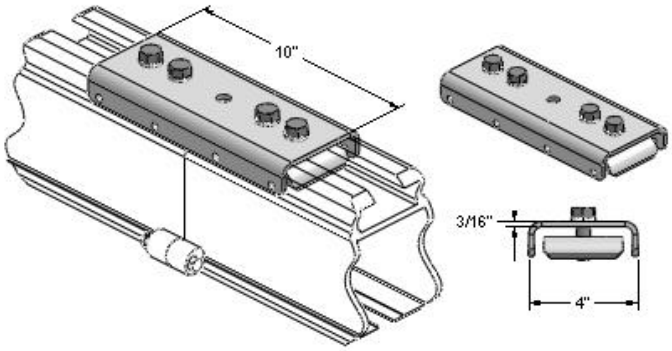

Installation

Avant l’installation, il est important d’inspecter le joint d’union pour des bris ou des parties qui peuvent s’être desserrées durant le transport. Vérifier aussi que les oeillets d’aluminium sont bien soudés à égalité avec l’extrémité du rail. Inspecter le rail pour toutes défectuosités ou bavures présentes à l’extrémité du rail. Vérifier que les rails sont bien justes et qu’il n’y a aucun jeu entre ceux-ci. Après la vérification, séparer les rails.

Insérer le joint d’union dans l’un ou l’autre des rails à joindre. Les rails peuvent être élevés en section ou avec les joints d’union et les attaches déjà assemblées. Insérer le rail en plein centre du joint d’union comme montré au verso. Serrer les boulons hexagonaux 1/2’’-13unc de façon à pouvoir les bouger verticalement à la main pour fixer le rail sur le joint d’union. Insérer ensuite les boulons hexagonaux 1/4-20unc dans les œillets et les serrer jusqu'à ce qu’il n’y ait plus de jeux entre les 2 rails. Toujours vérifier en passant un doigt sur la lèvre intérieure du rail, qu’il n’y a pas de jeu entre les deux rails Serrer les boulons 1/2-13unc. Ne pas serrer de façon excessive (torque 30 lb/pied max.). Serrer les boulons de façon à ne pas déformer l’attache car cela pourrait endommager le rail et nuire au bon fonctionnement des chariots, se référer à la section « Joint d’union » du manuel d’installation.

Finalement, en utilisant le joint d’union comme gabarit, percer 2 trous de 9/32’’ de chaque coté du joint d’union. Insérer ensuite des boulons hexagonaux de 1/4’’-20unc ainsi que les écrous autobloquants. Ces boulons doivent être installés. Idéalement, une attache devrait être installée directement sur le joint d’union. Si cela n’est pas possible à cause de la structure, une attache doit être installée dans les 12’’ de chaque côté du joint d’union. Les attaches AT-6001, AT-6002 et AT-6003 peuvent être installées sur le joint d’union. Consulter le service à la clientèle pour toutes questions concernant l’installation.

Utiliser seulement les boulons et les écrous recommandés par le manufacturier. Ne pas serrer excessivement les écrous. Ce joint d’union ne doit pas être utilisé sans attaches à proximité. Toutes les composantes doivent être installées selon les recommandations du manufacturier. Tout manquement à cet avertissement peut entraîner des blessures ou même la mort.

Attache sous le profilé en C avec ajustement vertical pour rail 6’’

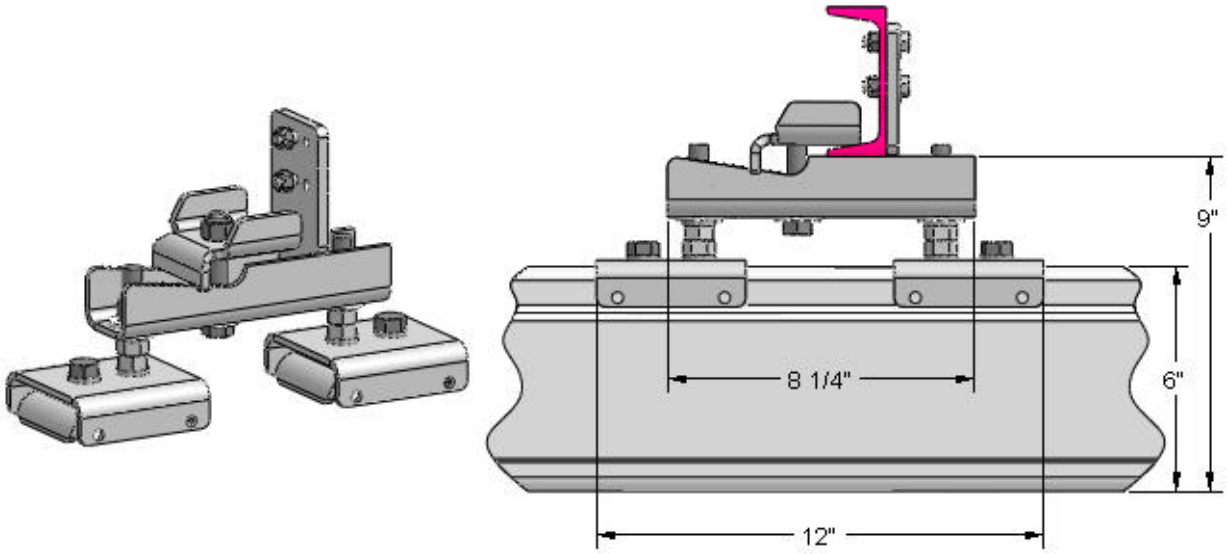

Description et utilisation

Cette attache permet un ajustement vertical pour mettre le rail au niveau avec le profilé en C. Le rail doit être installé perpendiculairement au profilé en C. Cette attache est optimale pour des conditions de chargement direct de 2,500 lb. À utiliser sur les rails MELPHA de 6”.

Installation

Avant l’installation, il est important d’inspecter l’attache pour des bris ou des parties qui peuvent s’être desserrées durant le transport. Insérer les attaches AT-6000 aux positions désirées et serrer les boulons de 1/2’’-13unc sur le rail. Ne pas serrer les boulons de façon excessive (torque 30 lb/pied max.). Serrer les boulons de façon à ne pas déformer l’attache car cela pourrait endommager le rail et nuire au bon fonctionnement des chariots, se référer à la section « Joint d’union » du manuel d’installation. Soulever l’attache ou l’ensemble d’attaches et le rail pour les fixer sous le profilé en C. Glisser le cocheur sur la lèvre inférieure du profilé et serrer le boulon de 1/2’’-13unc. Serrer les tiges filetées pour mettre de niveau. En utilisant les trous de la plaque comme guides, percer deux trous 5/16’’ dans le profilé en C tel que montré sur le dessin et y serrer deux boulons et deux écrous 5/16’’.

Câble de sécurité

Un câble de sécurité doit être installé. Se référer à la section « Câble de sécurité » du manuel d’installation.

Attache Parallèle sous la poutre en I avec ajustement verticale pour rail 6’’

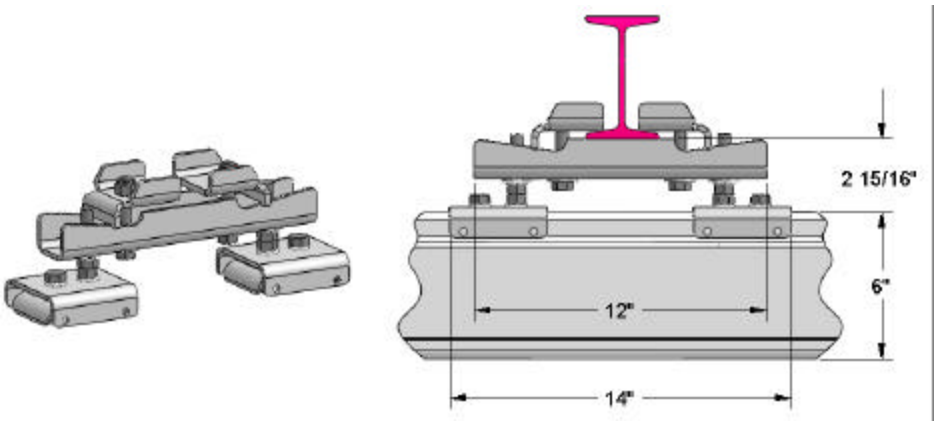

Attache pour poutre à petites ailes 3’’ à 4’’ avec ajustement vertical - ENSEMBLE # AT -6007
Attache pour poutre à larges ailes 5’’ à 7’’ avec ajustement vertical - ENSEMBLE # AT -6015

Description et utilisation

Cette attache permet un ajustement vertical pour mettre le rail au niveau avec la poutre en i ou à larges ailes. Le rail doit être installé perpendiculairement à la poutre en i ou à larges ailes. Cette attache est optimale pour des conditions de chargement direct de 2,500 lb.

Installation

Avant l’installation, il est important d’inspecter l’attache pour des bris ou des parties qui peuvent s’être desserrées durant le transport. Insérer les attaches AT-6000 aux positions désirées et serrer les boulons de 1/2’’-13unc sur le rail. Ne pas serrer les boulons de façon excessive (torque 30lb/pied max.). Serrer les boulons de façon à ne pas déformer l’attache car cela pourrait endommager le rail et nuire au bon fonctionnement des chariots, se référer à la section « Joint d’union » du manuel d’installation. Soulever l’attache ou l’ensemble d’attaches et le rail pour les fixer sous la poutre en i ou à larges ailes. Glisser les cocheurs sur les lèvres inférieures du profilé et serrer le boulon de 1/2’’-13unc. Serrer les tiges filetées pour mettre de niveau.

Câble de sécurité

Un câble de sécurité doit être installé. Se référer à la section « Câble de sécurité » du manuel d’installation.

.

Attache Parallèle sous le profilé en C avec ajustement verticale pour rail 6’’

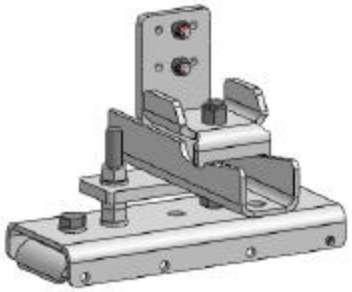

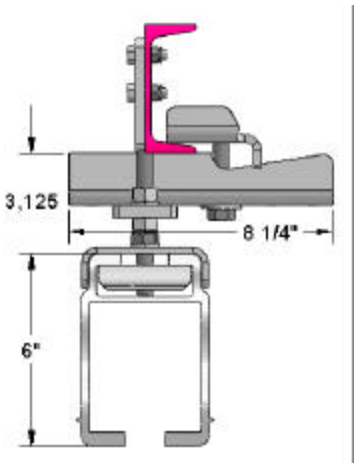

Description et utilisation

Cette attache permet un ajustement vertical pour mettre le rail au niveau avec le type de poutre utilisée. Le rail doit être installé parallèlement au profilé en C. Cette attache est optimale pour des conditions de chargement direct de 2,000 lb..

Installation

Avant l’installation, il est important d’inspecter l’attache pour des bris ou des parties qui peuvent s’être desserrées durant le transport. Insérer les attaches AT-4005 aux positions désirées et serrer les boulons de 1/2’’-13unc sur le rail. Ne pas serrer les boulons de façon excessive (torque 30lb/pied max.). Serrer les boulons de façon à ne pas déformer l’attache car cela pourrait endommager le rail et nuire au bon fonctionnement des chariots, se référer à la section « Joint d’union » du manuel d’installation. Soulever l’attache ou l’ensemble d’attaches et le rail pour les fixer sous le profilé en C. Glisser le cocheur sur la lèvre inférieure du profilé et serrer le boulon de 1/2’’-13unc. En utilisant les trous de la plaque comme guides, percer deux trous 5/16’’ dans le profilé en U tel que montré sur le dessin et y serrer deux boulons et deux écrous 5/16’’.

Câble de sécurité

Un câble de sécurité doit être installé. Se référer à la section « Câble de sécurité » du manuel d’installation.

.

Attache Parallèle sous la poutre en I avec ajustement verticale pour rail 6’’

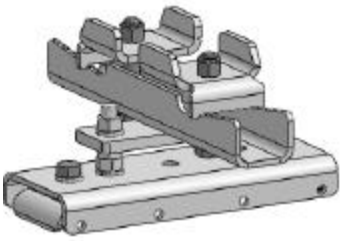

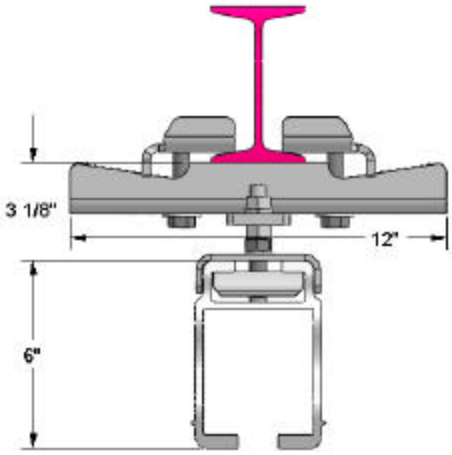

Attache pour poutre à petites ailes 3’’ à 4’’ avec ajustement vertical - ENSEMBLE # AT -6009
Attache pour poutre à larges ailes 5’’ à 7’’ avec ajustement vertical - ENSEMBLE # AT -6016

Description et utilisation

Cette attache permet un ajustement vertical pour mettre le rail au niveau avec le type de poutre utilisée. Le rail doit être installé parallèlement à la poutre en i ou à larges ailes. Cette attache est optimale pour des conditions de chargement direct de 2,000 lb.

Installation

Avant l’installation, il est important d’inspecter l’attache pour des bris ou des parties qui peuvent s’être desserrées durant le transport. Insérer les attaches AT-4005 aux positions désirées et serrer les boulons de 1/2’’-13unc sur le rail. Ne pas serrer les boulons de façon excessive (torque 30lb/pied max.). Serrer les boulons de façon à ne pas déformer l’attache car cela pourrait endommager le rail et nuire au bon fonctionnement des chariots, se référer à la section « Joint d’union » du manuel d’installation. Soulever l’attache ou l’ensemble d’attaches et le rail pour les fixer sous la poutre en i ou à larges ailes. Glisser les cocheurs sur les lèvres inférieures du profilé et serrer le boulon de 1/2’’-13unc.

Câble de sécurité

Un câble de sécurité doit être installé. Se référer à la section « Câble de sécurité » du manuel d’installation.

Système guide pou boyau ou fils électrique

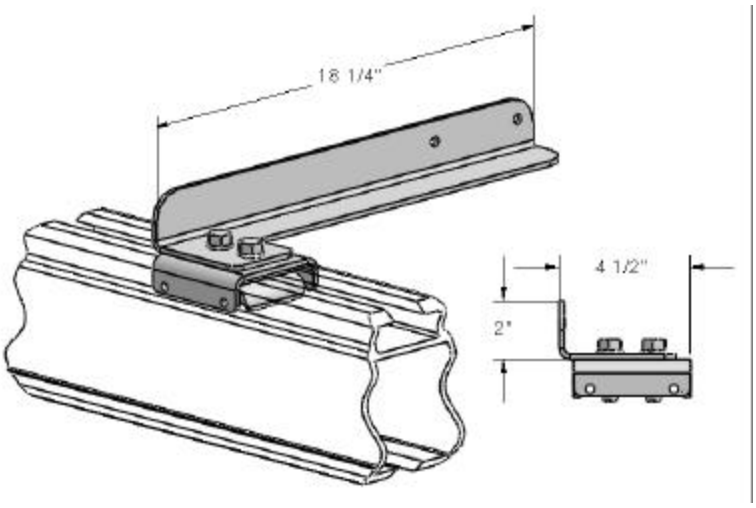

Description et utilisation

Ce système est utilisé pour servir de guide aux boyaux ou fils électriques, ces attaches doivent être installées de façon « corde à linge » à l'aide d'un câble d'acier idéalement recouvert de nylon et de tendeurs. Ce système remplace les chariots MT-4005 ou MT-6005 lorsqu'il n'y a pas suffisamment d'espace pour utiliser ceux-ci dans les rails.

Installation

Avant l'installation, il est important d'inspecter les attaches pour des bris ou des pièces qui peuvent s'être desserrées durant le transport.

Placer une attache # AT-6000 à chaque bout du rail ou à la position désirée. Serrer l'attache # AT-6011 sur l'attache # AT-6000 à l'aide des boulons 1/2-13nc. Utiliser seulement les boulons et les écrous recommandés par le manufacturier. Ne pas serrer les boulons de façon excessive (torque 30lb/pied max.). Serrer les boulons de façon à ne pas déformer l'attache car cela pourrait endommager le rail et nuire au bon fonctionnement des chariots, se référer à la section « Joint d'union » du manuel d'installation. Glisser les anneaux servant au transport des boyaux sur le câble d'acier. Tendre le câble à l'aide du tendeur. Toutes les composantes doivent être installées selon les spécifications du manufacturier.

Recommandation

S'assurer que les attaches en U du câble sont serrées convenablement. Tout manquement à cet avertissement peut entraîner des blessures ou même la mort.

.

Attache sous la poutre en I
Avec ajustement verticale pour rail 6’’

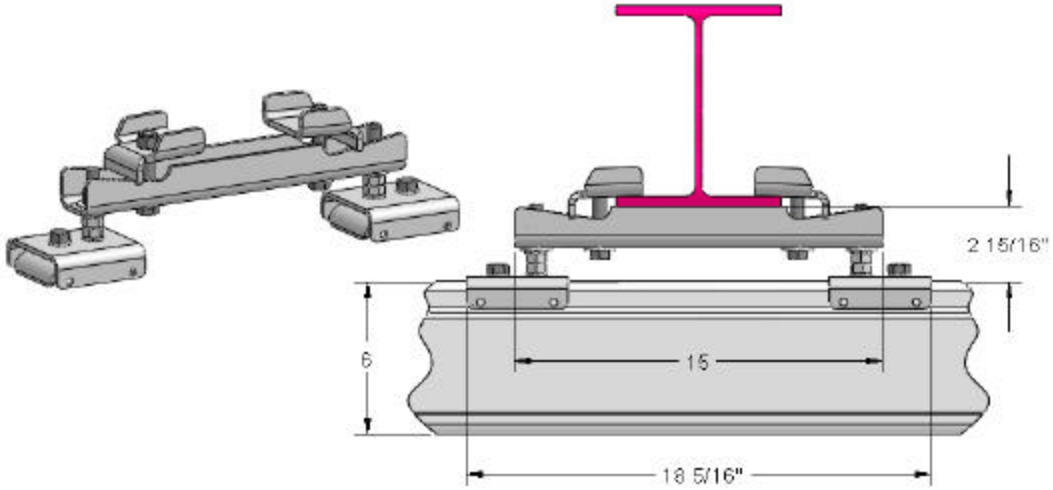

Attache pour poutre à petites ailes 3’’ à 4’’ avec ajustement vertical - ENSEMBLE # AT -6007
Attache pour poutre à larges ailes 5’’ à 7’’ avec ajustement vertical - ENSEMBLE # AT -6015

Description et utilisation

Cette attache permet un ajustement vertical pour mettre le rail au niveau avec la poutre en i ou à larges ailes. Le rail doit être installé perpendiculairement à la poutre en i ou à larges ailes. Cette attache est optimale pour des conditions de chargement direct de 2,500 lb.

Installation

Avant l’installation, il est important d’inspecter l’attache pour des bris ou des parties qui peuvent s’être desserrées durant le transport. Insérer les attaches AT-6000 aux positions désirées et serrer les boulons de 1/2’’-13unc sur le rail. Ne pas serrer les boulons de façon excessive (torque 30lb/pied max.). Serrer les boulons de façon à ne pas déformer l’attache car cela pourrait endommager le rail et nuire au bon fonctionnement des chariots, se référer à la section « Joint d’union » du manuel d’installation. Soulever l’attache ou l’ensemble d’attaches et le rail pour les fixer sous la poutre en i ou à larges ailes. Glisser les cocheurs sur les lèvres inférieures du profilé et serrer le boulon de 1/2’’-13unc. Serrer les tiges filetées pour mettre de niveau.

.

Câble de sécurité

Un câble de sécurité doit être installé. Se référer à la section « Câble de sécurité » du manuel d’installation..

Attache Parallèle sous la poutre en I avec ajustement verticale pour rail 6’’

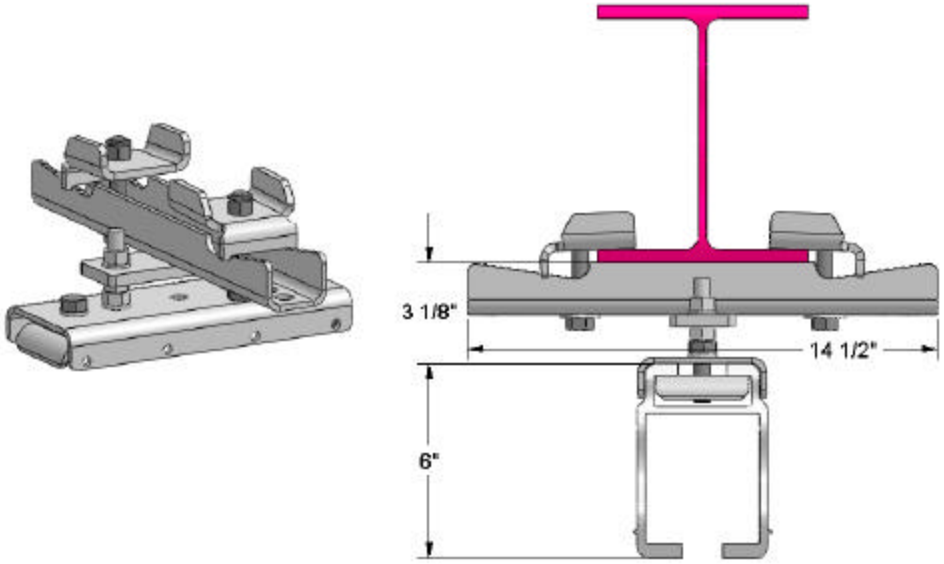

Attache pour poutre à petites ailes 3’’ à 4’’ avec ajustement vertical - ENSEMBLE # AT -6009
Attache pour poutre à larges ailes 5’’ à 7’’ avec ajustement vertical - ENSEMBLE # AT -6016

Description et utilisation

Cette attache permet un ajustement vertical pour mettre le rail au niveau avec le type de poutre utilisée. Le rail doit être installé parallèlement à la poutre en i ou à larges ailes. Cette attache est optimale pour des conditions de chargement direct de 2,000 lb.

Installation

Avant l’installation, il est important d’inspecter l’attache pour des bris ou des parties qui peuvent s’être desserrées durant le transport. Insérer les attaches AT-4005 aux positions désirées et serrer les boulons de 1/2’’-13unc sur le rail. Ne pas serrer les boulons de façon excessive (torque 30lb/pied max.). Serrer les boulons de façon à ne pas déformer l’attache car cela pourrait endommager le rail et nuire au bon fonctionnement des chariots, se référer à la section « Joint d’union » du manuel d’installation. Soulever l’attache ou l’ensemble d’attaches et le rail pour les fixer sous la poutre en i ou à larges ailes. Glisser les cocheurs sur les lèvres inférieures du profilé et serrer le boulon de 1/2‘’-13unc.

Câble de sécurité

Un câble de sécurité doit être installé. Se référer à la section « Câble de sécurité » du manuel d’installation.